steigerbuis online.nl

7

TAFEL OSLO

€ Prijsindicatie

Afhankelijk van uitvoering en afmeting / incl BTW en verzending.

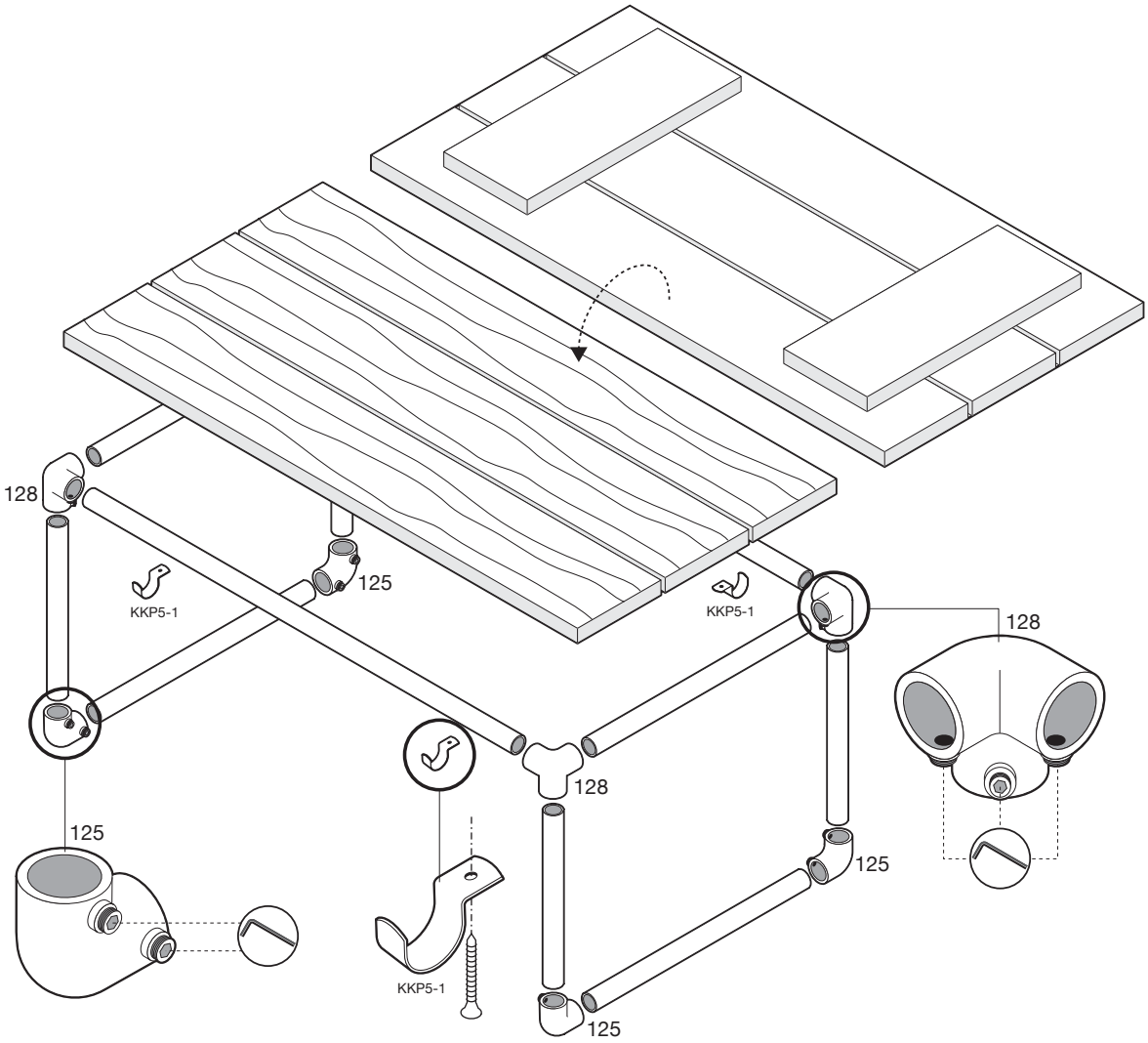

Dit heeft u nodig:

KOPPELINGEN

3 weg kniestuk
» 4 stuks

90 graden kniestuk
» 4 stuks

Kapbeugel
» minimaal 4 stuks

Inbussleutel

BUIZEN

Lengte	Aantal

U kunt naar eigen inzicht en wensen de maten aanpassen. Hierbij adviseren wij de overspanning niet groter te maken dan 1500 mm.

OVERIGE

Buisdiameters

Dit type tafel wordt doorgaans gemaakt met de stalen buis.